EVO.LINE

SOLUZIONI LAVAGGIO

LINEA PRO*Easy*Line | PELW 65 | PELW 80

Lavatrici PROFESSIONAL PRO*EASY*LINE 6-8 kg







Plus Linea PEL W

Display programmazione facile da utilizzare

28 programmi disponibili e modificabili e 25 lingue disponibili

Macchina compatta adatta all'incasso domestico e sovrapponibile con essiccatoio PRO*Easy*Line

Sensore di pesatura automatica della biancheria, bilanciamento del carico nel cesto attraverso il **sistema "ACTIVE DRUM™"** e **sensore 3D** anti-sbilanciamento

INOX AISI 304

Top, fronte, cesto e vasca in acciaio inox AISI 304

Velocità centrifuga massima 1400 rpm

Disponibile con pompe peristaltiche (su richiesta)

98% dei componenti riciclabili

30.000 cicli testati

I modelli PELW65 EDP e PELW80 EDP sono completi di certificazione energetica

Scansione per altre info

WET CLEANING READY

OPTIONAL E ACCESSORI

- Kit predisposizione allacciamento fino a 6 pompe peristaltiche - senza pompe
- Sistema di dosaggio a 3 pompe programmabile + flush + lancia + tubo in silicone
- Basamento di rialzo h 300 mm
- Gettoniera elettronica a gettone o moneta per versione self-service
- Gettoni per gettoniere uso Self Service (confezione da 250 pz.)
- Kit programmazione prezzo cicli su gettoniera
- Modulo WiFi (necessita di software compatibile)

NOTA: Le immagini presenti in questo documento hanno valore puramente illustrativo. L'aspetto, le dotazioni e i dettagli del prodotto reale possono variare senza preavviso.

IMESA designing your clean

DATI TECNICI

	PELW 65 EDP/1	PELW 65 EDV
• Capacità 1:9 - 1:10	6,7 - 6 Kg (15 - 13 lb)	6,7 - 6 Kg (15 - 13 lb)
• Volume cesto	60 lt	60 lt
• Sistema di scarico	Pompa	Valvola
• Diametro di carico Ø	310 mm (12.2 inch.)	310 mm (12.2 inch.)
• Velocità di centrifuga	1400 r.p.m.	1400 r.p.m.
• Fattore G	524	524
• Dimensioni macchina: LxPxH (100 mm = 3.93 inch.)	595×591×845-865 mm	595×591×845-865 mm
• Peso netto	76,5 Kg (167.5 lb)	77 Kg (167.5 lb)
• Dimensioni imballo : LxPxH (100 mm = 3.93 inch.)	640×661×920 mm	640×661×920 mm
• Peso lordo	79,7 Kg (172 lb)	80,2 Kg (172 lb)
• Volume imballo	0,40 mc (13.7 ft³)	0,40 mc (13.7 ft³)
• Pressione di alimentazione acqua	0.1 - 1 Mpa	0.1 - 1 Mpa
• Posizione cerniera oblò	Sinistra	Sinistra
• Diametro connessioni acqua fredda e calda	2 × 3/4 "	2 × 3/4 "
• Lunghezza tubi di carico	1,5 mt	1,5 mt
• Lunghezza tubo di scarico	1,6 mt	N/A
• Diametro scarico Ø	20 mm	56 mm
• Label energetica applicabile	Si	No
• Classe efficienza energetica	C	N/A
• Classe estrazione in centrifuga	B	N/A
• Classe emissione del rumore aereo	B - 76dBb re 1 pW	A++
• Consumo elettrico (programma ECO)	0,54 KWh/Kg	N/A
• Consumo acqua (programma ECO)	43 Lt/cycle	N/A
• Macchine imballate STD per container 20'	54 pz. sovrapposte	54 pz. sovrapposte
• Macchine imballate STD per container 40'	108 pz. sovrapposte	108 pz. sovrapposte

ALIMENTAZIONE ELETTRICA

• Spina	No	No
• Lunghezza cavo	2 mt	2 mt
• 3ph400V(+N) 50Hz - Potenza | Resistenze | Assorbimento	3,2 kW | 2+1=3 kW | 10A	3,2 kW | 2+1=3 kW | 10A
• 3ph230V 50Hz, **1ph230V 50Hz a cura dell'installatore** - Potenza | Resistenze | Assorbimento	2,2 kW | 2 kW | 10A	2,2 kW | 2 kW | 10A
• *2ph400V-2ph440V 50Hz - Potenza | Resistenze | Assorbimento	4,6 kW | 2,2+2,2=4,4kW | 10A	4,6 kW | 2,2+2,2=4,4kW | 10A
• *3ph230V 50Hz - Potenza | Resistenze | Assorbimento	3,2 kW | 2+1=3 kW | 12A	3,2 kW | 2+1=3 kW | 12A
• *1ph230V 50Hz - Potenza | Resistenze | Assorbimento	3,2 kW | 2+1=3 kW | 14A	3,2 kW | 2+1=3 kW | 14A

NOTA: alimentazione elettrica 60Hz solo su richiesta; gli assorbimenti di corrente sono uguali tra 50Hz e 60Hz.

***ATTENZIONE! SOLO SU RICHIESTA ALL'ORDINE**

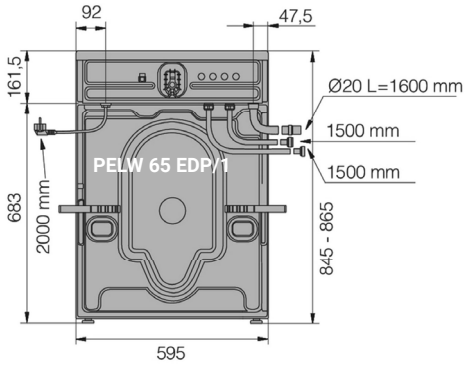

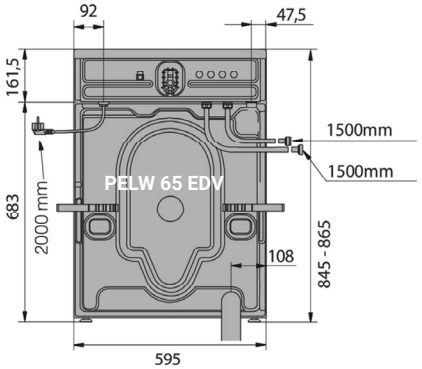

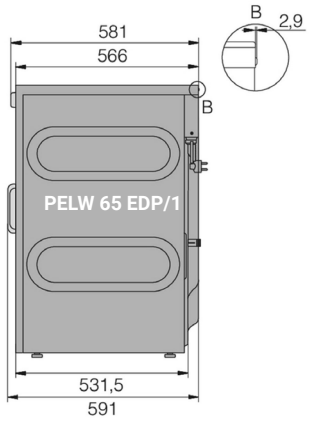

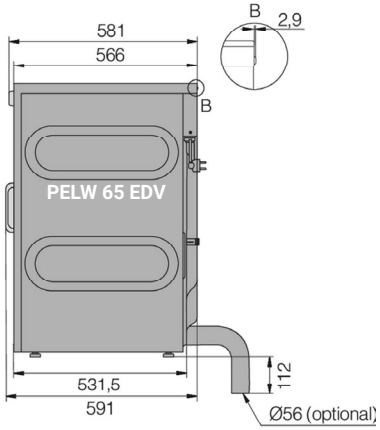

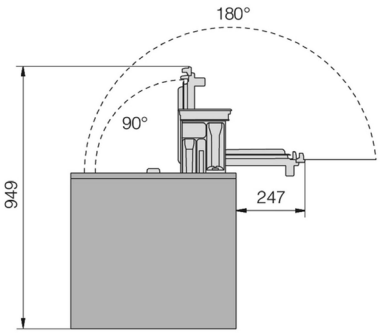

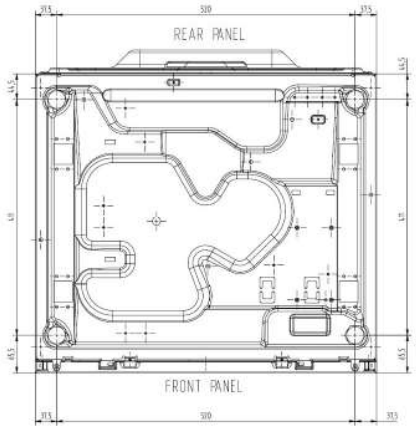

Altezza massima piedini 100 mm

100 mm = 3.93 inch. - fattore di conversione 1 / 25,4

Nota: In caso di macchina con gettoniera laterale, la larghezza della macchina è di 704 mm.
In caso di macchina con gettoniera sul top, l'altezza della macchina è di 1085 mm

C250801X_ver04 15/06/2026 - Le informazioni, i dati tecnici e le caratteristiche riportate in questo documento sono soggette a modifiche senza preavviso. In caso di stampa o salvataggio locale, i dati potrebbero risultare non aggiornati.

DATI TECNICI

	PELW 80 EDP/1	PELW 80 EDV
• Capacità 1:9 - 1:10	8,9 - 8 Kg (20 - 18 lb)	8,9 - 8 Kg (20 - 18 lb)
• Volume cesto	80 lt	80 lt
• Sistema di scarico	Pompa	Valvola
• Diametro di carico Ø	310 mm (12.2 inch.)	310 mm (12.2 inch.)
• Velocità di centrifuga	1400 r.p.m.	1400 r.p.m.
• Fattore G	524	524
• Dimensioni macchina: LxPxH (100 mm = 3.93 inch.)	595×706×845-865 mm	595×706×845-865 mm
• Peso netto	92 Kg (203 lb)	92,5 Kg (203 lb)
• Dimensioni imballo : LxPxH (100 mm = 3.93 inch.)	640×776×920 mm	640×776×920 mm
• Peso lordo	95,4 Kg (207 lb)	95,9 Kg (207 lb)
• Volume imballo	0,46 mc (16.2 ft³)	0,46 mc (16.2 ft³)
• Pressione di alimentazione acqua	0.1 - 1 Mpa	0.1 - 1 Mpa
• Posizione cerniera oblò	Sinistra	Sinistra
• Diametro connessioni acqua fredda e calda	2 × 3/4 "	2 × 3/4 "
• Lunghezza tubi di carico	1,5 mt	1,5 mt
• Lunghezza tubo di scarico	1,6 mt	N/A
• Diametro scarico Ø	20 mm	56 mm
• Label energetica applicabile	Si	No
• Classe efficienza energetica	B	N/A
• Classe estrazione in centrifuga	B	N/A
• Classe emissione del rumore aereo	B - 75dBb re 1 pW	A++
• Consumo elettrico (programma ECO)	0,51 KWh/Kg	N/A
• Consumo acqua (programma ECO)	45 Lt/cycle	N/A
• Macchine imballate STD per container 20'	50 pz. sovrapposte	50 pz. sovrapposte
• Macchine imballate STD per container 40'	104 pz. sovrapposte	104 pz. sovrapposte

ALIMENTAZIONE ELETTRICA

• Spina	No	No
• Lunghezza cavo	1,8 mt	2 mt
• 3ph400V(+N) 50Hz - Potenza | Resistenze | Assorbimento	4,6 kW | 2,2+2,2=4,4 kW | 10A	4,6 kW | 2,2+2,2=4,4 kW | 10A
• 3ph230V 50Hz, **1ph230V 50Hz a cura dell'installatore** - Potenza | Resistenze | Assorbimento	2,4 kW | 2,2 kW | 10A	2,4 kW | 2,2 kW | 10A
• *2ph400V-2ph440V 50Hz - Potenza | Resistenze | Assorbimento	4,6 kW | 2,2+2,2=4,4 kW | 10A	4,6 kW | 2,2+2,2=4,4 kW | 10A
• *3ph230V 50Hz - Potenza | Resistenze | Assorbimento	4,6 kW | 2,2+2,2=4,4 kW | 17A	4,6 kW | 2,2+2,2=4,4 kW | 17A
• *1ph230V 50Hz - Potenza | Resistenze | Assorbimento	4,6 kW | 2,2+2,2=4,4 kW | 20A	4,6 kW | 2,2+2,2=4,4 kW | 20A

NOTA: alimentazione elettrica 60Hz solo su richiesta; gli assorbimenti di corrente sono uguali tra 50Hz e 60Hz.

***ATTENZIONE! SOLO SU RICHIESTA ALL'ORDINE**

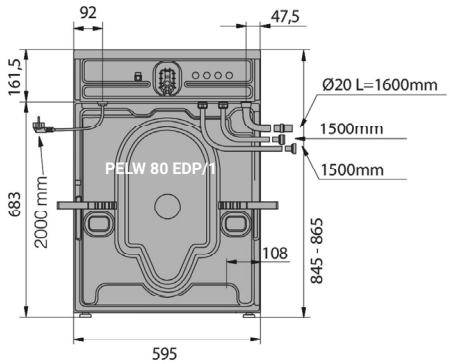

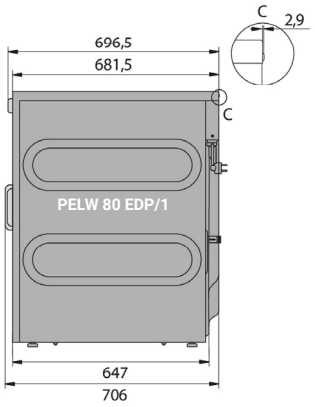

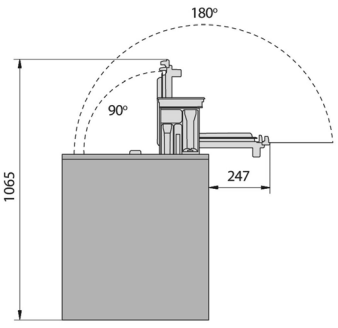

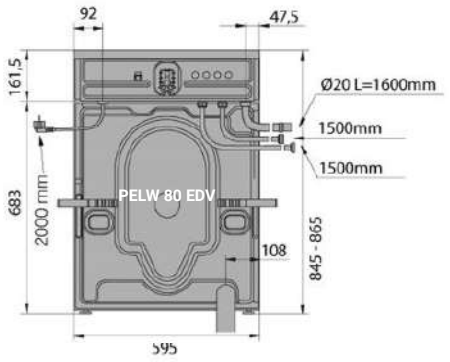

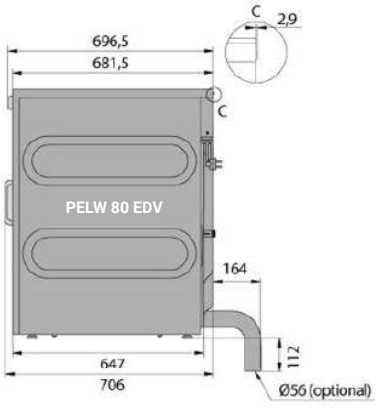

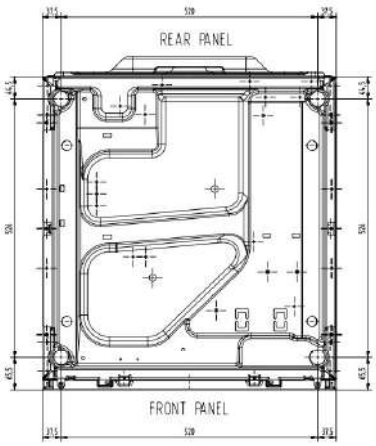

Altezza massima piedini 100 mm

100 mm = 3.93 inch. - fattore di conversione 1 / 25,4

Nota: In caso di macchina con gettoniera laterale, la larghezza della macchina è di 704 mm.
In caso di macchina con gettoniera sul top, l'altezza della macchina è di 1085 mm

C250801X_ver04 15/06/2026 - Le informazioni, i dati tecnici e le caratteristiche riportate in questo documento sono soggette a modifiche senza preavviso. In caso di stampa o salvataggio locale, i dati potrebbero risultare non aggiornati.

EVO.LINE

SOLUZIONI ASCIUGATURA

LINEA PRO*Easy*Line | PELD 65 | PELD 80

Essiccatoi PROFESSIONAL PRO*EASY*LINE 6-8 kg







Plus Linea PEL D

Display programmazione intuitivo e facile da utilizzare

10 programmi e 25 lingue disponibili

Macchina compatta adatta all'incasso domestico e sovrapponibile con lavatrice PRO*Easy*Line

Sistema rotazione cesto "BUTTERFLY"

Sensore umidità residua su programmi automatici

Top, fronte e cesto
in acciaio inox AISI 304

Filtro di grandi dimensioni montato su oblò

La versione a POMPA DI CALORE può essere installata anche in spazi ristretti, chiusi e poco ventilati

Tutti i componenti superiori ai 50 gr di peso sono riciclabili

15.000 cicli testati

I modelli PELW65 EDP e PELW80 EDP sono completi di certificazione energetica

Scansione per altre info

OPTIONAL E ACCESSORI

- Basamento di rialzo h 300 mm
- Gettoniera elettronica a gettone o moneta per versione self-service
- Gettoni per gettoniere uso Self Service (confezione da 250 pz.)
- Predisposizione e cassa centralizzata

NOTA: Le immagini presenti in questo documento hanno valore puramente illustrativo. L'aspetto, le dotazioni e i dettagli del prodotto reale possono variare senza preavviso.

IMESA designing your clean

DATI TECNICI	PELD 65 C	PELD 65 EE
• Capacità 1:18 - 1:20	6,5 - 6 Kg (14 - 12 lb)	6,5 - 6 Kg (14 - 12 lb)
• Volume cesto	117 lt	117 lt
• Riscaldamento	Elettrico	Elettrico
• Posizione cerniera oblò	Destra (reversibile)	Destra (reversibile)
• Scarico aria\fumi Ø (se previsto)	-	102 mm
• Portata aria scarico (Versione EE)	-	160 mc/h
• Massima contropressione (Versione EE)	-	84,1 Pa
• Dimensioni macchina : LxPxH (100 mm = 3.93 inch.)	595×654×850-865 mm	595×769×850-865 mm
• Peso netto	42,8 Kg (94 lb)	37,4 Kg (93,4 lb)
• Dimensioni imballo : LxPxH (100 mm = 3.93 inch.)	640×723×920 mm	640×730×920 mm
• Peso lordo	47,2 Kg (104 lb)	41,8 Kg (92 lb)
• Volume imballo	0,43 mc (15.2 ft³)	0,43 mc (16.9 ft³)
• Lunghezza cavo alimentazione	2100 mm (82.7 inch.)	2100 mm (82.7 inch.)
• Macchine imballate STD per container 20'	54 pz. sovrapposte	54 pz. sovrapposte
• Macchine imballate STD per container 40'	108 pz. sovrapposte	108 pz. sovrapposte

Variante (codice)	65EE / 65C A / A	65EE / 65C E / E[b]	65EE / 65C G / G[b]	65EE / 65C H / H[b]	65EE / 65C I / I[b]
• Connessione elettrica	1ph 230 V / 1ph 230 V 50 Hz 50 Hz	3ph 440 V / 2ph 440 V 60 Hz 60 Hz	3ph 440 V / 2ph 440 V 50 Hz 50 Hz	3ph 440 V / 2ph 440 V 60 Hz 60 Hz	1ph 230 V / 1ph 230 V 60 Hz 60 Hz
• Spina	Schuko	N/A	N/A	N/A	Schuko
• Potenza elettrica di installazione (kW)	3,3 / 2,8	3,3 / 3,3	3,3 / 3,3	3,3 / 3,3	3,3 / 2,8
• Corrente (A)	16 / 16	10 / 10	10 / 10	10 / 10	16 / 16
• Scatola esterna trasformatore	- / N/A	- / Yes	- / Yes	- / Yes	- / N/A

Dimensioni scatola esterna trasformatore (dove prevista) LxPxH: 286×226×210 mm

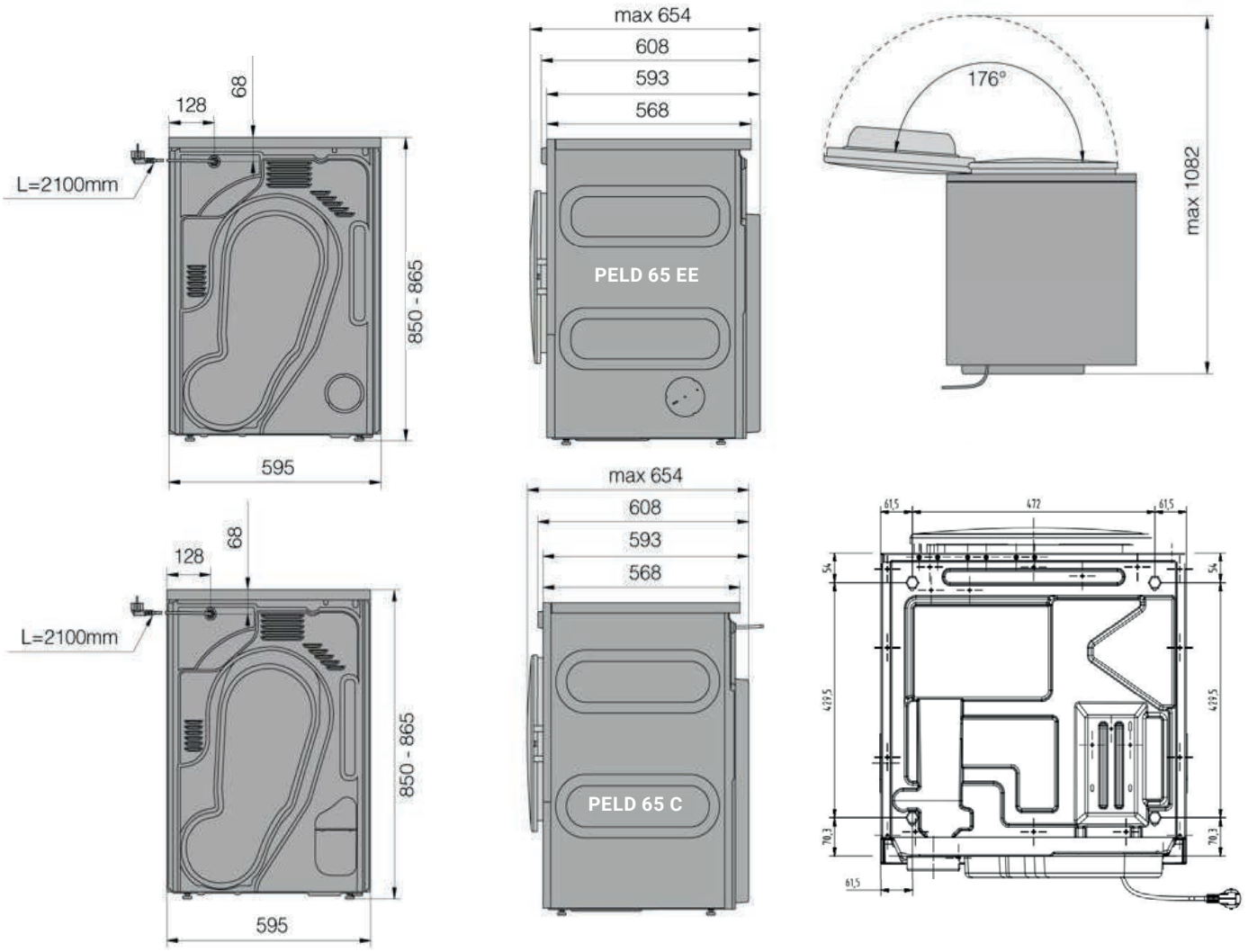

Altezza massima piedini 150 mm

100 mm = 3.93 inch. - fattore di conversione 1 / 25,4

PELW65EDP.01 - PELW65EDV.01 - PELW80EDP.01 - PELW80EDV.01 - Le informazioni, i dati tecnici e le caratteristiche riportate in questo documento sono soggette a modifiche senza preavviso. In caso di stampa o salvataggio locale, i dati potrebbero risultare non aggiornati.

DATI TECNICI	PELD 80 EE	PELD 80 HP
• Capacità 1:18 - 1:20	8,1 - 7,3 Kg (19 - 16 lb)	8,1 - 7,3 Kg (19 - 16 lb)
• Volume cesto	145 lt	145 lt
• Riscaldamento	Elettrico	Elettrico
• Posizione cerniera oblò	Destra (reversibile)	Destra (reversibile)
• Scarico aria\fumi Ø (se previsto)	102 mm	-
• Portata aria scarico (Versione EE)	152 mc/h	-
• Massima contropressione (Versione EE)	75,6 Pa	-
• Dimensioni macchina : LxPxH (100 mm = 3.93 inch.)	595×769×850-865 mm	595×769×850-865 mm
• Peso netto	42,4 Kg (93,4 lb)	57,4 Kg (126,5 lb)
• Dimensioni imballo : LxPxH (100 mm = 3.93 inch.)	640×840×920 mm	640×838×920 mm
• Peso lordo	47 Kg (103,6 lb)	62 Kg (137 lb)
• Volume imballo	0,49 mc (16.9 ft³)	0,49 mc (16.9 ft³)
• Lunghezza cavo alimentazione	2100 mm (82.7 inch.)	2100 mm (82.7 inch.)
• Macchine imballate STD per container 20'	44 pz. sovrapposte	44 pz. sovrapposte
• Macchine imballate STD per container 40'	94z. sovrapposte	94 pz. sovrapposte

Variante (codice)	80EE / 80HP A / A	80 EE E	80EE / 80HP G / G[b]	80 EE H	80EE I
• Connessione elettrica	1ph 230 V / 1ph 230 V 50 Hz 50 Hz	3ph 440 V 60 Hz	3ph 440 V / 2ph 440 V 50 Hz 50 Hz	3ph 440 V 60 Hz	1ph 230 V 60 Hz
• Spina	Schuko	N/A	N/A	N/A	Schuko
• Potenza elettrica di installazione (kW)	3,3 / 1,0	3,3	3,3 / 1,0	3,3	3,3
• Corrente (A)	16 / 10	10	10 / 10	10	16
• Scatola esterna trasformatore	- / N/A	-	- / Yes	-	-

Dimensioni scatola esterna trasformatore (dove prevista) LxPxH: 286×226×210 mm

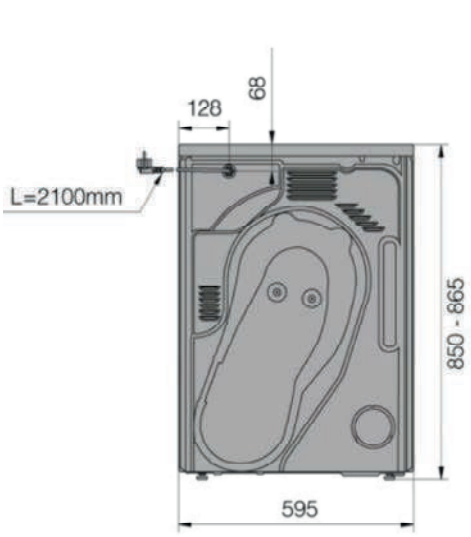



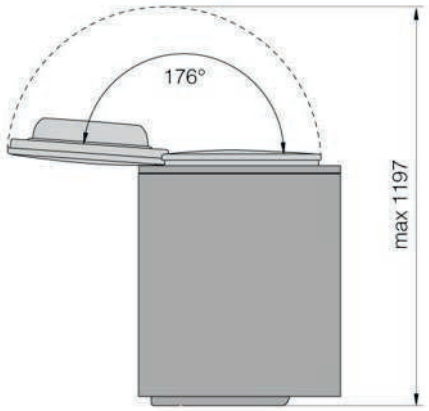

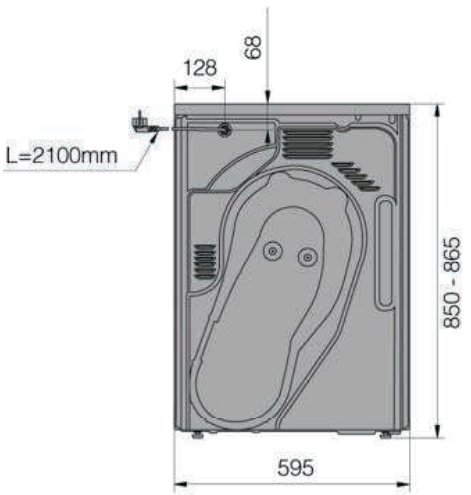

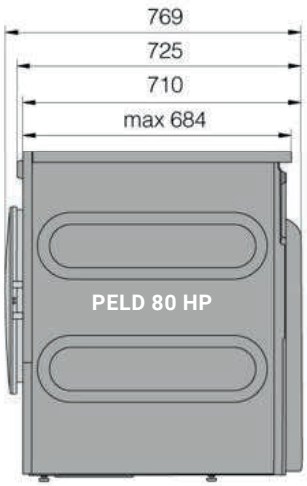

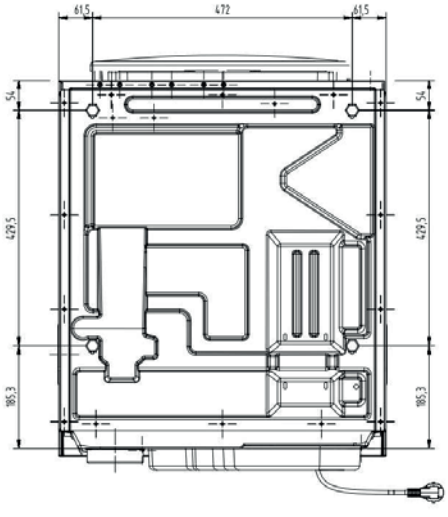

Altezza massima piedini 150 mm

100 mm = 3.93 inch. - fattore di conversione 1 / 25,4

PELW65EDP.01 - PELW65EDV.01 - PELW80EDP.01 - PELW80EDV.01 - Le informazioni, i dati tecnici e le caratteristiche riportate in questo documento sono soggette a modifiche senza preavviso. In caso di stampa o salvataggio locale, i dati potrebbero risultare non aggiornati.