EVO.LINE

SOLUZIONI STIRATURA E ASCIUGATURA

LINEA MCA | MCA 150/33 | MCA 180/33 | MCA 210/33

Calandre asciuganti MCA 150/180/210 Ø 33









Plus Linea MCA

- **IM.10** computer touch screen
- **Inverter di serie** per il controllo elettronico della velocità di stiro
- **Rullo in acciaio cromato** a doppiobagno di serie
- **Bande di stiratura in NOMEX** resistenti alle alte temperature
- **Sistema Cooldown**
- Biancheria a contatto con il rullo per il 76% del suo perimetro di circonferenza
- Barra salvamani di sicurezza

Scansione per altre info

OPTIONAL E ACCESSORI

- Pedaliera a filo per START/STOP stiratura e inversione della rotazione del rullo
- IoT (connessione wi-fi) per controllo macchina da remoto

IMESA designing your clean

NOTA: Le immagini presenti in questo documento hanno valore puramente illustrativo. L'aspetto, le dotazioni e i dettagli del prodotto reale possono variare senza preavviso.

DATI TECNICI*	MCA 150/33	MCA 180/33	MCA 210/33
• Lunghezza utile di stiro	1504 mm (59,2 inch.)	1880 mm (74 inch.)	2068 mm (81,4 inch.)
• Diametro del rullo Ø	330 mm (13 inch.)	330 mm (12.9 inch.)	330 mm (12.9 inch.)
• Produzione oraria**	34 kg/h (75 lb)	39 kg/h (86 lb)	49 kg/h (108 lb)
• Evaporazione**	17 lt/h	19,5 lt/h	24,5 lt/h
• Velocità di rotazione	1÷6 mt/min	1÷6 mt/min	1÷6 mt/min
• Scarico aria umida (pos. 3) Ø	100 mm (3,9 inch.)	100 mm (3,9 inch.)	100 mm (3,9 inch.)
• Portata aria umida	350 m^3/h	350 m^3/h	350 m^3/h
• Massima contropressione allo scarico aria umida	15 mt	15 mt	15 mt
• Intensità sonora area	55 db (A)	55 db (A)	55 db (A)
• Perdite al mantello	3 %	3 %	3 %
• Superficie contatto rullo\tessuti	84 %	84 %	84 %
• Dimensioni macchina: LxPxH (100 mm = 3.93 inch.)	2134×761×1091 mm	2514×761×1091 mm	2704×761×1091 mm
• Peso netto (elettrico/gas)	356,5 Kg (785.9 lb)	408 Kg (899.4 b)	477,5 Kg (1052.7 lb)
• Dimensioni imballo: LxPxH (100 mm = 3.93 inch.)**	2230×710×1270 mm	2610×710×1270 mm	2800×710×1270 mm
• Peso lordo (elettrico/gas)	405,7 Kg (894.4 lb)	461 Kg (1016.3 lb)	507,3 Kg (1118.4 lb)
• Volume imballo	2 m^3 (70,6 ft^3)	2,3 m^3 (81,2 ft^3)	2,5 m^3 (88,2 ft^3)
• Macchine imballate STD per container 20'	8 pz.	6 pz.	6 pz.
• Macchine imballate STD per container 40'	16 pz.	12 pz.	12 pz.
DATI RISCALDAMENTO ELETTRICO			
• Riscaldamento elettrico	20,7 kW	25,2 kW	28,8 kW
• Consumo orario*	17 kWh	20 kWh	23 kWh
DATI RISCALDAMENTO GAS			
• Potenza	22 kW	24,6 kW	26 kW
• Consumo orario (Metano)*	2,9 m^3/h (102 ft^3/h)	3,3 m^3/h (116 ft^3/h)	3,4 m^3/h (120 ft^3/h)
• Consumo orario (GPL)*	2,0 Kg/h (4,4 lb)	2,2 Kg/h (4,8 lb)	2,3 Kg/h (5,1 lb)
• Scarico fumi Ø (pos. 4)	100 mm (3,9 inch.)	100 mm (3,9 inch.)	100 mm (3,9 inch.)
• Massima contropressione allo scarico fumi	10 mt	10 mt	10 mt
ASSORBIMENTI ELETTRICI			
• Riscaldamento elettrico (3 ph 400V-440V (+N) / 3 ph 230V / 1 ph 230V 50/60 Hz)	21,7 kW - 17,1 kWh	26,2 kW - 20,7 kWh	29,8 kW - 23,5 kWh
• Riscaldamento elettrico (3 ph 400V-440V (+N) / 3 ph 230V / 1 ph 230V 50/60 Hz)	32 / 55 A	35 / 61 A	42 / 73 A
• Riscaldamento GAS (3 ph 400V-440V (+N) / 3 ph 230V / 1 ph 230V 50/60 Hz)	1 kW - 0,5 kWh	1 kW - 0,5 kWh	1 kW - 0,5 kWh
• Riscaldamento GAS (3 ph 400V-440V (+N) / 3 ph 230V / 1 ph 230V 50/60 Hz)	2 / 3 / 6 A	2 / 3 / 6 A	2 / 3 / 6 A

* GAS fornito alle pressioni previste, biancheria caricata con umidità residua del 50%, uso di 100% lunghezza rullo.
** Richiedere informazioni per imballaggio in gabbia o in cassa di legno.

Profondità

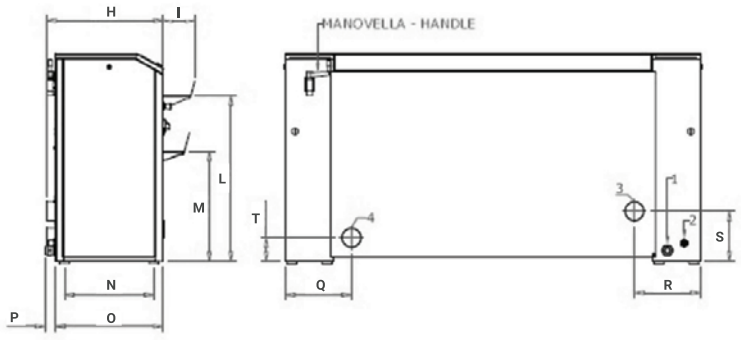

Larghezza

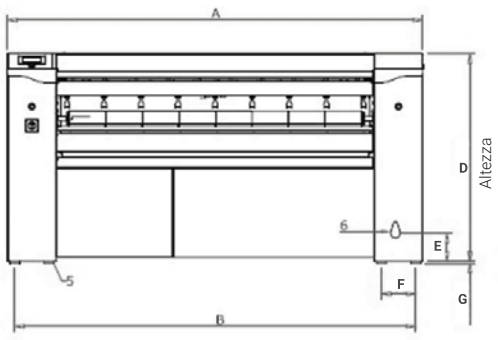

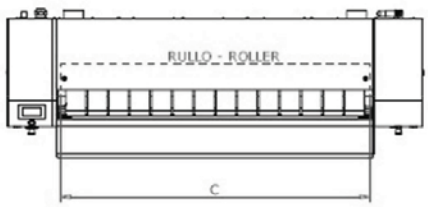

Pos. 1 - Alimentazione elettrica;
Pos. 2 - Connessione GAS (solo macchine gas) Ø ¾";
Pos. 3 - Scarico aria umida;
Pos. 4 - Scarico fumi (per macchine a gas);
Pos. 5 - Piedini (M10);
Pos. 6 - Ingresso azionamento manuale (per emergenza)

100 mm = 3.93 inch. - fattore di conversione 1 / 25,4

mm	A	B	C	D	E	F	G	H	I	L	M	N	O	P	Q	R	S	T
MCA 150/33	2134	2067	1504	1071	146	177	15-20	599	162	855	568	459	552	52	340	339	260	122
MCA 180/33	2514	2478	1880	1071	146	177	15-20	599	162	855	568	459	552	52	340	339	260	122
MCA 210/33	2704	2637	2068	1071	146	177	15-20	599	162	855	568	459	552	52	340	339	260	122

C2501103X.01 - 27/03/2025 - Le informazioni, i dati tecnici e le caratteristiche riportate in questo documento sono soggette a modifiche senza preavviso. In caso di stampa o salvataggio locale, i dati potrebbero risultare non aggiornati.

IMESA S.p.A. Via degli Olmi, 22 - 31040 Cessalto (Treviso) Italy