EVO.LINE

SOLUZIONI LAVAGGIO

LINEA LM | LM 8 | LM 11

Lavatrici supercentrifuganti LM 8/11 kg







Scansione per altre info

WET CLEANING READY

Plus Linea LM

IM.11
Computer touch screen 7"

Libreria con 15 cicli di lavaggio memorizzati

Connessione **Wi-Fi** a portale **IM.CONNECT** per controllo da remoto

Oblò di grandi dimensioni

Top, cesto e vasca
in acciaio inox AISI 304

LM8: riscaldamento elettrico 3×2000W std
LM11: riscaldamento elettrico 3×3000W std

Alto livello di riciclabilità materiali e componenti

Compatibile con sistemi di pagamento centralizzati per uso self-service (necessita kit collegamento)

Priva di fissaggio al pavimento

OPTIONAL E ACCESSORI

- Kit allacciamento fino a 11 pompe peristaltiche per detersivo liquido
- Sistemi di dosaggio automatici detergenti da 1 a 6 pompe peristaltiche
- Kit pompa di scarico (applicabile a macchine 3ph 400/415V+N)
- Kit 2 o 3 tubi di carico acqua in rete metallica da ¾ inch
- Fronte e pannelli laterali in INOX AISI 304
- Apertura oblò sinistrorsa
- Valvola ingresso acqua dura
- Valvola vapore a bassa o alta pressione
- Seconda valvola di scarico per circuito di recupero acqua
- Basamento di rialzo con o senza rivestimento in INOX h200 o h300 mm
- Sistemi di pagamento per versione self-service

NOTA: Le immagini presenti in questo documento hanno valore puramente illustrativo. L'aspetto, le dotazioni e i dettagli del prodotto reale possono variare senza preavviso.

IMESA designing your clean

DATI TECNICI	LM 8	LM 11
• Capacità 1:9 - 1:10	9 - 8 Kg (19.8 - 17.6 lb)	12 - 11 Kg (26.4 - 24.2 lb)
• Diametro cesto Ø	535 mm (21 inch.)	535 mm (21 inch.)
• Profondità cesto	360 mm (14.1 inch.)	470 mm (18.5 inch.)
• Volume cesto	81 lt	105 lt
• Diametro di carico Ø	380 mm (15 inch.)	380 mm (15 inch.)
• Velocità di centrifuga	1002 r.p.m.	1002 r.p.m.
• Fattore G	300	300
• Intensità sonora	65 dB (A)	65 dB (A)
• Perdite al mantello	5 %	5 %
• Carico dinamico (frequenza)	5890 N (16.7 Hz)	5890 N (16.7 Hz)
• Consumo acqua fredda*	50 l (1.7 ft³)	68 l (1.7 ft³)
• Consumo acqua calda*	14 l (0.5 ft³)	20 l (0.5 ft³)
• Consumo acqua*	64 l (2.2 ft³)	88 l (2.2 ft³)
• Portata scarico	160 lt/min (5.6 ft³/min)	160 lt/min (5.6 ft³/min)
• Dimensioni macchina: LxPxH (100 mm = 3.93 inch.)	720×821×1113 mm	720×933×1113 mm
• Peso netto	267,4 Kg (589.5 lb)	278,8 Kg (614.6 lb)
• Dimensioni imballo : LxPxH (100 mm = 3.93 inch.)	760×940×1210 mm	760×1045×1210 mm
• Peso lordo	276,4 Kg (609 lb)	289,7 Kg (638.7 lb)
• Peso lordo gabbia in legno - cassa in legno	297 Kg (655 lb)	306-326 Kg (675-719 lb)
• Volume imballo	0,86 mc (30.4 ft³)	0,96 mc (33.9 ft³)
• Macchine imballate STD per container 20'	36 pz. sovrapposte	32 pz. sovrapposte
• Macchine imballate STD per container 40'	74 pz. sovrapposte	68 pz. sovrapposte

DATI PER TIPOLOGIA DI RISCALDAMENTO		
• Riscaldamento elettrico (macchine elettriche)	6 kW	9 kW
• Consumo* (macchine elettriche)	1,5 kWh	1,5 kWh
• Assorbimento elettrico (macchine elettriche)	7,5 kW	10,5 kW
• 3ph400V-480V(+N) / 3ph230V / 1ph230V (macchine elettriche)	11 / 18 / 29 A	16 / 25 / 42 A
• Consumo vapore* (macchine vapore)	0,2 Kg (0.4 lb)	0,2 Kg (0.4 lb)
• Consumo elettrico* (macchine hot-water)	0,7 kWh	0,8 kWh
• Assorbimento elettrico (macchine hot-water - vapore)	1,5 kW	1,5 kW
• 3ph400V-480V(+N) / 3ph230V / 1ph230V (macchine hot-water - vapore)	- / - / 3 A	- / - / 3 A

* Lavaggio "Cotone" 60° C - EN60456, tab. A2

Pos. 1 - Acqua fredda 3/4'' - Press. 0,5 ÷ 10 bar
Pos. 2 - Acqua calda 3/4'' - Press. 0,5 ÷ 10 bar
Pos. 3 - Entrata diretto vapore 3/4'' - Press. 0,3 ÷ 9 bar**
Pos. 4 - Scarico acqua Ø 50 mm (2 inch.)
Pos. 5 - Sfiato Ø 50 mm (2 inch.)
Pos. 6 - Secondo scarico acqua (optional)
Pos. 7 - Alimentazione elettrica
Pos. 8 - Carico detersivi

**Optional disponibile 9 bar / 9 bar Options (min 1 bar)

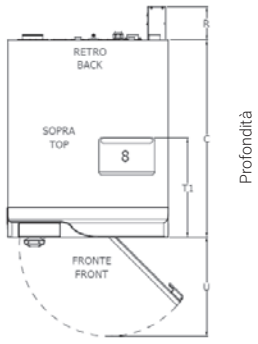

Larghezza

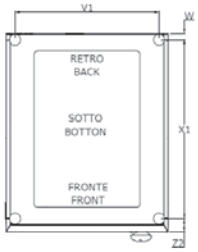

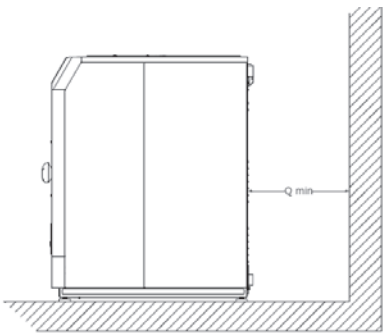

100 mm = 3.93 inch. - fattore di conversione 1 / 25,4

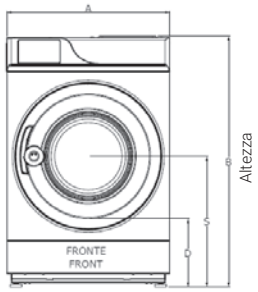

Modalità di ancoraggio: piedini in gomma

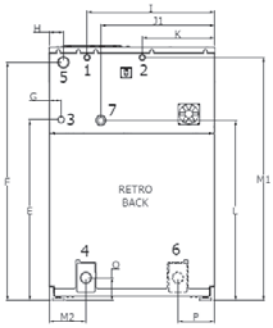

mm	A	B	C	D	E	F	G	H	I	J1	K	L	M1	M2	O	P	Q	R	S	T1	U	V1	W	X1	Z1	Z2
LM 8	720	1109	820	303	787	1037	52	62	555	315	495	784	1058	160	99	131,5	600	150	578	444	520	640	28	690	40	59
LM 11	720	1109	925	303	787	1037	52	62	555	315	495	784	1058	160	99	131,5	600	150	578	444	520	640	28	795	40	59

C231201X.02 - 26/01/2024 - Le informazioni, i dati tecnici e le caratteristiche riportate in questo documento sono soggette a modifiche senza preavviso. In caso di stampa o salvataggio locale, i dati potrebbero risultare non aggiornati.

IMESA S.p.A. Via degli Olmi, 22 - 31040 Cessalto (Treviso) Italy