EVO.LINE

SOLUZIONI ASCIUGATURA

LINEA ES SMART | ES 11 | ES 14 | ES 18

NEW

Essiccatoi rotativi SL ES 11/14/18 kg









Scansione per altre info

Plus Linea ES SMART

IM.10
Computer touch screen

Flusso aria D-FLOW SYSTEM

Sistema Cooldown automatico

Ciclo antigrinze

Inversione alternata
del senso di rotazione del cesto

Cesto in acciaio INOX 304
con foratura **SOFT CARE**

Grande oblò
con doppio vetro e apertura reversibile

Potenza sdoppiata:
due gruppi resistenze attivabili in modo indipendente

Filtro a cassetto

OPTIONAL E ACCESSORI

- DSC controllo della velocità di rotazione del cesto
- FSC controllo della velocità di aspirazione
- IoT connessione Wi-Fi per controllo macchina da remoto
- Scambiatore vapore in acciaio Inox AISI 304
- Sensore per il controllo dell'umidità
- Fronte in acciaio INOX AISI 304
- Sistemi di pagamento per uso self-service
- Filtro filacce in acciaio Inox AISI 304
- Filtro in acciaio Inox AISI 304 per scambiatore vapore

NOTA: Le immagini presenti in questo documento hanno valore puramente illustrativo. L'aspetto, le dotazioni e i dettagli del prodotto reale possono variare senza preavviso.

IMESA designing your clean

DATI TECNICI	SL ES 11	SL ES 14	SL ES 18
• Capacità 1:18 - 1:20	10,8 - 9,7 Kg (23.8 - 21.3 lb)	13,7 - 12,4 Kg (30.2 - 27.3 lb)	17,8 - 16,1 Kg (39.2 - 35.5 lb)
• Diametro cesto Ø	756 mm (29.7 inch.)	756 mm (29.7 inch.)	756 mm (29.7 inch.)
• Profondità cesto Ø	445 mm (17.5 inch.)	565 mm (22.2 inch.)	736 mm (28.9 inch.)
• Volume cesto	195 lt	247,5 lt	322 lt
• Diametro di carico Ø	560 mm (22 inch.)	560 mm (22 inch.)	560 mm (22 inch.)
• Velocità standard	38 r.p.m.	38 r.p.m.	38 r.p.m.
• Intensità sonora	61 dB (A)	61 dB (A)	61 dB (A)
• Perdite al mantello	15 %	15 %	15 %
• Scarico aria\fumi Ø	150 mm (5.9 inch.)	150 mm (5.9 inch.)	150 mm (5.9 inch.)
• Portata scarico	1200 m³/h (710 CFM)	1200 m³/h (710 CFM)	1200 m³/h (710 CFM)
• Massima contropressione	10 mt	10 mt	10 mt
• Dimensioni macchina: LxPxH (100 mm = 3.93 inch.)	789×796×1647 mm	789×916×1647 mm	789×1086×1647 mm
• Peso netto (elettrico \ gas \ vapore) (1 Kg = 2,205 lb)	191 \ 187 \ 206 Kg	202 \ 198 \ 217 Kg	218 \ 220 \ 239 Kg
• Dimensioni imballo std: LxPxH (100 mm = 3.93 inch.)	836×790×1810 mm	836×910×1810 mm	836×1080×1810 mm
• Dimensioni imballo in cassa di legno: LxPxH (100 mm = 3.93 inch.)	- mm	- mm	- mm
• Peso lordo std. (elettrico \ gas \ vapore) (1 Kg = 2,205 lb)	200 \ 196 \ 215 Kg	212 \ 208 \ 227 Kg	231 \ 233 \ 252 Kg
• Volume imballo std.	1,2 mc (42.3 ft³)	1,4 mc (49.4 ft³)	1,6 mc (56.5 ft³)
• Macchine imballate STD per container 20'	14 pz.	12 pz.	12 pz.
• Macchine imballate STD per container 40'	30 pz.	28 pz.	28 pz.

DATI PER TIPOLOGIA DI RISCALDAMENTO			
• Potenza di riscaldamento / Potenza totale (macchine elettriche)	6 × 2 = 12 kW / 12,7 kW	6 × 2 = 12 kW / 12,7 kW	6 × 3 = 18 kW / 18,7 kW
• Assorbimento elettrico (50/60Hz) 3ph380V-480V(+N)/3ph220V-240V/1ph230V (macchine elettriche)	20 / 35 / 60 A	20 / 35 / 60 A	27 / 47 / 81 A
• Consumo energia elettrica* (macchine elettriche)	6,1 kWh	8,3 kWh	10,7 kWh
• Consumo vapore (5 bar)* (macchine vapore)	26 kg	36 kg	46 kg
• Potenza elettrica * (macchine vapore)	0,7 kW	0,7 kW	0,7 kW
• Assorbimento elettrico (50/60Hz) 3ph380V-480V(+N)/3ph220V-240V/1ph230V (macchine vapore)	1,5 / 3 / 4 A	1,5 / 3 / 4 A	1,5 / 3 / 4 A
• Consumo energia elettrica* (macchine vapore)	0,2 kWh	0,2 kWh	0,2 kWh
• Potenza di riscaldamento / Potenza di riscaldamento ridotta (macchine GAS METANO)	23,5 kW / 13 kW	23,5 kW / 13 kW	23,5 kW / 13 kW
• Potenza di riscaldamento / Potenza di riscaldamento ridotta (macchine GAS GPL)	21 kW / 11 kW	21 kW / 11 kW	21 kW / 11 kW
• Consumo GAS METANO / Consumo GPL (macchine GAS)	0,7 m³ / 0,5 kg	0,9 m³ / 0,7 kg	1,1 m³ / 0,8 kg
• Potenza elettrica * (macchine GAS)	0,7 kW	0,7 kW	0,7 kW
• Assorbimento elettrico (50/60Hz) 3ph380V-480V(+N)/3ph220V-240V/1ph230V (macchine GAS)	1,5 / 3 / 4 A	1,5 / 3 / 4 A	1,5 / 3 / 4 A
• Consumo energia elettrica* (macchine GAS)	0,2 kWh	0,2 kWh	0,2 kWh
• Sezione cavo (macchine elettriche / macchine vapore e GAS)	6-10-16 / 2,5 mm²	6-10-16 / 2,5 mm²	10-16-25 / 2,5 mm²

Pos. 1 - Oblò
Pos. 2 - Ingresso vapore 1" inch. (solo macchine a vapore)
Pos. 3 - Scarico condensa vapore (solo macchine vapore
Pos. 4 - Connessione GAS ¾ " inch.(Solo macchine GAS)
Pos. 5 - Alimentazione elettrica
Pos. 6 - Scarico aria umida e fumi (per maccine a gas)
Pos. 7 - Piedini

Pressione 0,5 - 12 bar (solo macchine a vapore)

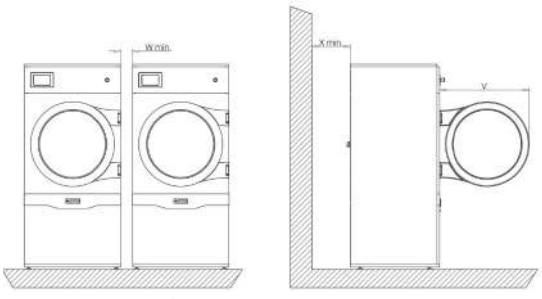

100 mm = 3.93 inch. - fattore di conversione 1 / 25,4

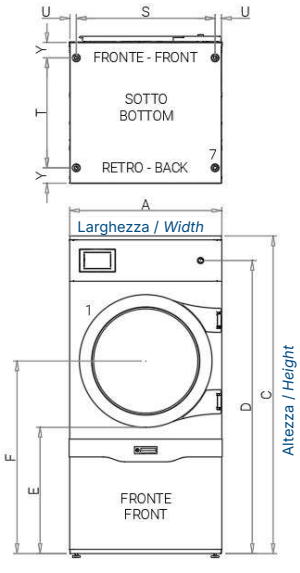

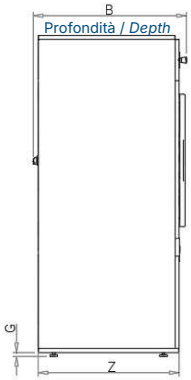

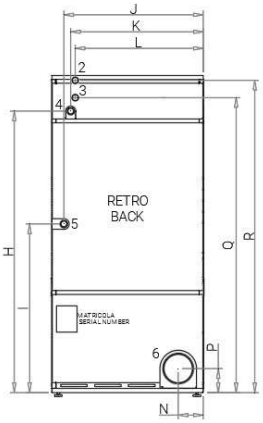

NOTA: tutti i dati tecnici riferiscono a macchine dotate di inversione.
NOTA: la macchina è montata su 4 piedini (pos.7) con filetto M10.

*Ciclo standard: carico alla capacità nominale di cotone (180 gr/m²) bagnato con umidità residua del 50% e portato a umidità dello 0%; 3' di raffreddamento.

mm	A	B	C	D	E	F	G	H	I	J	K	L	N	P	Q	R	S	T	U	V	W_{min}	X_{min}	Y	Z
SL ES 11	789	796	1647	1520	655	999	20	1462	876	724	688	573	130	125	1532	1622	720	570	33	735	10	500	80	732
SL ES 14	789	916	1647	1520	655	999	20	1462	876	724	688	573	130	125	1532	1622	720	690	33	735	10	500	80	852
SL ES 18	789	1086	1647	1520	655	999	20	1462	876	724	688	573	130	125	1532	1622	720	860	33	735	10	500	80	1022

C250202X.ver06 - 17/05/2025 - Le informazioni, i dati tecnici e le caratteristiche riportate in questo documento sono soggette a modifiche senza preavviso. In caso di stampa o salvataggio locale, i dati potrebbero risultare non aggiornati.

IMESA S.p.A. Via degli Olmi, 22 - 31040 Cessalto (Treviso) Italy

EVO.LINE

SOLUZIONI ASCIUGATURA

LINEA ES SMART | ES 23 | ES 26

NEW

Essiccatoi rotativi SL ES 23/26 kg









Scansione per altre info

Plus Linea ES SMART

IM10
Computer touch screen

Flusso aria D-FLOW SYSTEM

Sistema Cooldown automatico

Ciclo antigrinze

Inversione alternata
del senso di rotazione del cesto

Cesto in acciaio INOX 304
con foratura **SOFT CARE**

Grande oblò
con doppio vetro e apertura reversibile

Potenza sdoppiata:
due gruppi resistenze attivabili in modo indipendente

Filtro a cassetto

OPTIONAL E ACCESSORI

- DSC controllo della velocità di rotazione del cesto
- FSC controllo della velocità di aspirazione
- IoT connessione Wi-Fi per controllo macchina da remoto
- Scambiatore vapore in acciaio Inox AISI 304
- Sensore per il controllo dell'umidità
- Fronte in acciaio INOX AISI 304
- Sistemi di pagamento per uso self-service
- Filtro filacce in acciaio Inox AISI 304
- Filtro in acciaio Inox AISI 304 per scambiatore vapore

NOTA: Le immagini presenti in questo documento hanno valore puramente illustrativo. L'aspetto, le dotazioni e i dettagli del prodotto reale possono variare senza preavviso.

IMESA designing your clean

DATI TECNICI	SL ES 23	SL ES 26
• Capacità 1:18 - 1:20	23,1 - 20,9 Kg (50.9 - 46 lb)	25,6 - 23,1 Kg (56.4 - 50.9 lb)
• Diametro cesto Ø	977 mm (38.4 inch.)	977 mm (38.4 inch.)
• Profondità cesto Ø	565 mm (22.2 inch.)	625 mm (24.6 inch.)
• Volume cesto	417 lt	462 lt
• Diametro di carico Ø	777 mm (30.5 inch.)	777 mm (30.5 inch.)
• Velocità standard	44 r.p.m.	44 r.p.m.
• Intensità sonora	61 dB (A)	61 dB (A)
• Perdite al mantello	15 %	15 %
• Scarico aria\fumi Ø	200 mm (7.8 inch.)	200 mm (7.8 inch.)
• Portata scarico	1680 m³/h (990 CFM)	1680 m³/h (990 CFM)
• Massima contropressione	10 mt	10 mt
• Dimensioni macchina: LxPxH (100 mm = 3.93 inch.)	1010×916×1932 mm	1010×976×1932 mm
• Peso netto (elettrico \ gas \ vapore) (1 Kg = 2,205 lb)	261 \ 267 \ 286 Kg	270 \ 280 \ 299 Kg
• Dimensioni imballo std: LxPxH (100 mm = 3.93 inch.)	1057×910×2095 mm	1057×970×2095 mm
• Dimensioni imballo in cassa di legno: LxPxH (100 mm = 3.93 inch.)	- mm	- mm
• Peso lordo std.(elettrico \ gas \ vapore) (1 Kg = 2,205 lb)	273 \ 279 \ 298 Kg	283 \ 293 \ 313 Kg
• Volume imballo std.	2 mc (70.6 ft³)	2,1 mc (74.1 ft³)
• Macchine imballate STD per container 20'	12 pz.	12 pz.
• Macchine imballate STD per container 40'	26 pz.	24 pz.
DATI PER TIPOLOGIA DI RISCALDAMENTO		
• Potenza di riscaldamento / Potenza totale (macchine elettriche)	6 × 4 = 24 kW / 25,1 kW	6 × 4 = 24 kW / 25,1 kW
• Assorbimento elettrico (50/60Hz) 3ph380V-480V(+N)/3ph220V-240V/1ph230V (macchine elettriche)	37 / 64 / 111 A	37 / 64 / 111 A
• Consumo energia elettrica* (macchine elettriche)	12 kWh	13 kWh
• Consumo vapore (5 bar)* (macchine vapore)	49 kg	52 kg
• Potenza elettrica * (macchine vapore)	1,1 kW	1,1 kW
• Assorbimento elettrico (50/60Hz) 3ph380V-480V(+N)/3ph220V-240V/1ph230V (macchine vapore)	2,1 / 4 / 6,3 A	2,1 / 4 / 6,3 A
• Consumo energia elettrica* (macchine vapore)	0,5 kWh	0,5 kWh
• Potenza di riscaldamento / Potenza di riscaldamento ridotta (macchine GAS METANO)	32 kW / 23 kW	32 kW / 23 kW
• Potenza di riscaldamento / Potenza di riscaldamento ridotta (macchine GAS GPL)	32 kW / 23 kW	32 kW / 23 kW
• Consumo GAS METANO / Consumo GPL (macchine GAS)	1,6 m³ / 1,1 kg	1,6 m³ / 1,1 kg
• Potenza elettrica * (macchine GAS)	1,1 kW	1,1 kW
• Assorbimento elettrico (50/60Hz) 3ph380V-480V(+N)/3ph220V-240V/1ph230V (macchine GAS)	2,1 / 4 / 6,3 A	2,1 / 4 / 6,3 A
• Consumo energia elettrica* (macchine GAS)	0,5 kWh	0,5 kWh
• Sezione cavo (macchine elettriche / macchine vapore e GAS)	10-16-25 / 2,5 mm²	10-16-25 / 2,5 mm²

Pos. 1 - Oblò
Pos. 2 - Ingresso vapore 1" inch. (solo macchine a vapore)
Pos. 3 - Scarico condensa vapore (solo macchine vapore
Pos. 4 - Connessione GAS ¾ " inch.(Solo macchine GAS)
Pos. 5 - Alimentazione elettrica
Pos. 6 - Scarico aria umida e fumi (per maccine a gas)
Pos. 7 - Piedini

Pressione 0,5 - 12 bar (solo macchine a vapore)

NOTA: tutti i dati tecnici riferiscono a macchine dotate di inversione.
NOTA: la macchina è montata su 4 piedini (pos.7) con filetto M10.

*Ciclo standard: carico alla capacità nominale di cotone (180 gr/m²) bagnato con umidità residua del 50% e portato a umidità dello 0%; 3' di raffreddamento.



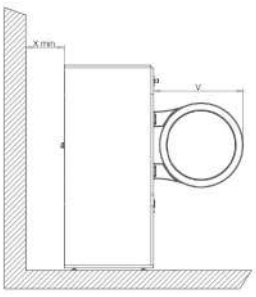

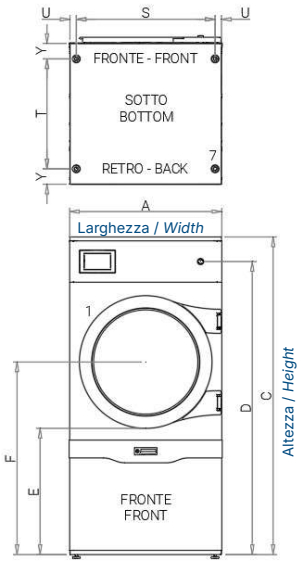

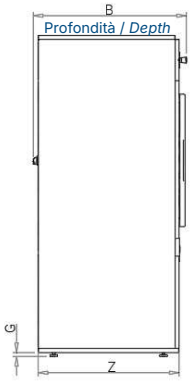

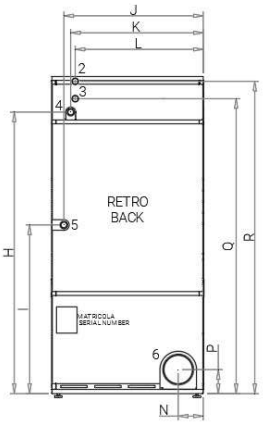

100 mm = 3.93 inch. - fattore di conversione 1 / 25,4

mm	A	B	C	D	E	F	G	H	I	J	K	L	N	P	Q	R	S	T	U	V	W_{min}	X_{min}	Y	Z
SL ES 23	1010	916	1932	1805	700	1173	20	1747	1031	943	947	669	155	150	1817	1907	941	690	33	975	10	500	80	852
SL ES 26	1010	976	1932	1805	700	1173	20	1747	1031	943	947	669	155	150	1817	1907	941	750	33	975	10	500	80	912

C250202X.ver06 - 17/05/2025 - Le informazioni, i dati tecnici e le caratteristiche riportate in questo documento sono soggette a modifiche senza preavviso. In caso di stampa o salvataggio locale, i dati potrebbero risultare non aggiornati.

EVO.LINE

SOLUZIONI ASCIUGATURA

LINEA ES SMART | ES 32 | ES 36

NEW

Essiccatoi rotativi SL ES 32/36 kg









Scansione per altre info

Plus Linea ES SMART

IM10
Computer touch screen

Flusso aria D-FLOW SYSTEM

Sistema Cooldown automatico

Ciclo antigrinze

Inversione alternata
del senso di rotazione del cesto

Cesto in acciaio INOX 304
con foratura **SOFT CARE**

Grande oblò
con doppio vetro e apertura reversibile

Potenza sdoppiata:
due gruppi resistenze attivabili in modo indipendente

Filtro a cassetto

OPTIONAL E ACCESSORI

- DSC controllo della velocità di rotazione del cesto
- FSC controllo della velocità di aspirazione
- IoT connessione Wi-Fi per controllo macchina da remoto
- Scambiatore vapore in acciaio Inox AISI 304
- Sensore per il controllo dell'umidità
- Fronte in acciaio INOX AISI 304
- Sistemi di pagamento per uso self-service
- Filtro filacce in acciaio Inox AISI 304
- Filtro in acciaio Inox AISI 304 per scambiatore vapore

NOTA: Le immagini presenti in questo documento hanno valore puramente illustrativo. L'aspetto, le dotazioni e i dettagli del prodotto reale possono variare senza preavviso.

IMESA designing your clean

DATI TECNICI	SL ES 32	SL ES 36
• Capacità 1:18 - 1:20	31,8 - 28,6 Kg (70.1 - 63 lb)	35,9 - 32,3 Kg (79.1 - 71.2 lb)
• Diametro cesto Ø	977 mm (38.4 inch.)	977 mm (38.4 inch.)
• Profondità cesto Ø	775 mm (30.5 inch.)	875 mm (34.4 inch.)
• Volume cesto	572 lt	646 lt
• Diametro di carico Ø	777 mm (30.5 inch.)	777 mm (30.5 inch.)
• Velocità standard	44 r.p.m.	44 r.p.m.
• Intensità sonora	61 dB (A)	61 dB (A)
• Perdite al mantello	15 %	15 %
• Scarico aria\fumi Ø	200 mm (7.8 inch.)	200 mm (7.8 inch.)
• Portata scarico	1680 m³/h (990 CFM)	1680 m³/h (990 CFM)
• Massima contropressione	10 mt	10 mt
• Dimensioni macchina: LxPxH (100 mm = 3.93 inch.)	1010×1126×1932 mm	1010×1226×1932 mm
• Peso netto (elettrico \ gas \ vapore) (1 Kg = 2,205 lb)	282 \ 293 \ 312 Kg	295 \ 305 \ 324 Kg
• Dimensioni imballo std: LxPxH (100 mm = 3.93 inch.)	1057×1120×2095 mm	1057×1210×2095 mm
• Dimensioni imballo in cassa di legno: LxPxH (100 mm = 3.93 inch.)	- mm	- mm
• Peso lordo std. (elettrico \ gas \ vapore) (1 Kg = 2,205 lb)	297 \ 308 \ 327 Kg	311 \ 321 \ 340 Kg
• Volume imballo std.	2,5 mc (88.2 ft³)	2,7 mc (95.3 ft³)
• Macchine imballate STD per container 20'	10 pz.	10 pz.
• Macchine imballate STD per container 40'	22 pz.	21 pz.

DATI PER TIPOLOGIA DI RISCALDAMENTO		
• Potenza di riscaldamento / Potenza totale (macchine elettriche)	6 × 5 = 30 kW / 31,1 kW	6 × 5 = 30 kW / 31,1 kW
• Assorbimento elettrico (50/60Hz) 3ph380V-480V(+N)/3ph220V-240V/1ph230V (macchine elettriche)	45 / 78 / 135 A	45 / 78 / 135 A
• Consumo energia elettrica* (macchine elettriche)	15 kWh	18 kWh
• Consumo vapore (5 bar)* (macchine vapore)	64 kg	73 kg
• Potenza elettrica * (macchine vapore)	1,1 kW	1,1 kW
• Assorbimento elettrico (50/60Hz) 3ph380V-480V(+N)/3ph220V-240V/1ph230V (macchine vapore)	2,1 / 4 / 6,3 A	2,1 / 4 / 6,3 A
• Consumo energia elettrica* (macchine vapore)	0,5 kWh	0,5 kWh
• Potenza di riscaldamento / Potenza di riscaldamento ridotta (macchine GAS METANO)	42 kW / 34 kW	42 kW / 34 kW
• Potenza di riscaldamento / Potenza di riscaldamento ridotta (macchine GAS GPL)	42 kW / 34 kW	42 kW / 34 kW
• Consumo GAS METANO / Consumo GPL (macchine GAS)	2,3 m³ / 1,5 kg	2,8 m³ / 1,7 kg
• Potenza elettrica * (macchine GAS)	1,1 kW	1,1 kW
• Assorbimento elettrico (50/60Hz) 3ph380V-480V(+N)/3ph220V-240V/1ph230V (macchine GAS)	2,1 / 4 / 6,3 A	2,1 / 4 / 6,3 A
• Consumo energia elettrica* (macchine GAS)	0,5 kWh	0,5 kWh
• Sezione cavo (macchine elettriche / macchine vapore e GAS)	10-16-35 / 2,5 mm²	10-16-35 / 2,5 mm²

Pos. 1 - Oblò
Pos. 2 - Ingresso vapore 1" inch. (solo macchine a vapore)
Pos. 3 - Scarico condensa vapore (solo macchine vapore
Pos. 4 - Connessione GAS ¾ " inch.(Solo macchine GAS)
Pos. 5 - Alimentazione elettrica
Pos. 6 - Scarico aria umida e fumi (per maccine a gas)
Pos. 7 - Piedini

Pressione 0,5 - 12 bar (solo macchine a vapore)

NOTA: tutti i dati tecnici riferiscono a macchine dotate di inversione.
NOTA: la macchina è montata su 4 piedini (pos.7) con filetto M10.

*Ciclo standard: carico alla capacità nominale di cotone (180 gr/m²) bagnato con umidità residua del 50% e portato a umidità dello 0%; 3' di raffreddamento.

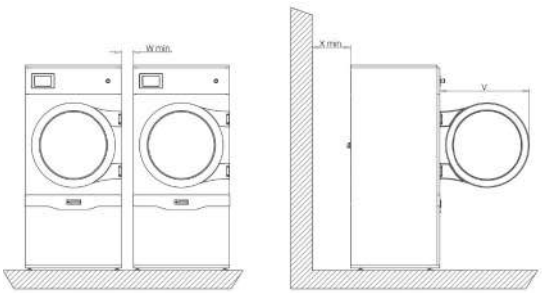

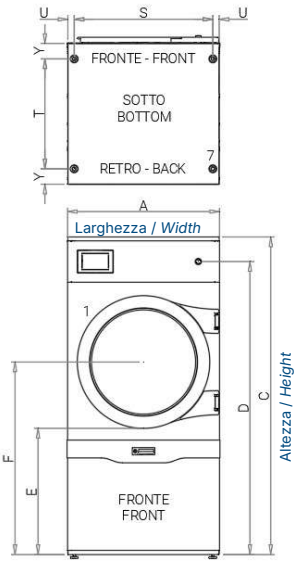

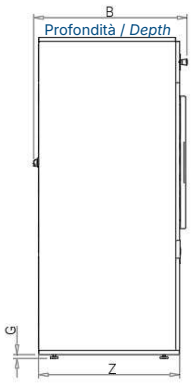

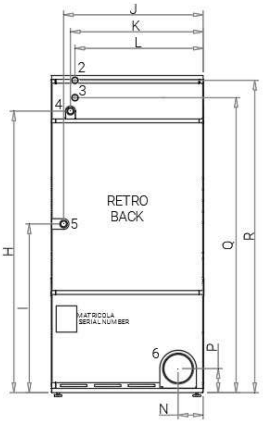

100 mm = 3.93 inch. - fattore di conversione 1 / 25,4

mm	A	B	C	D	E	F	G	H	I	J	K	L	N	P	Q	R	S	T	U	V	W_{min}	X_{min}	Y	Z
SL ES 32	1010	1126	1932	1805	700	1173	20	1747	1031	943	947	669	155	150	1817	1907	941	900	33	975	10	500	80	1062
SL ES 36	1010	1226	1932	1805	700	1173	20	1747	1031	943	947	669	155	150	1817	1907	941	1000	33	975	10	500	80	1162

C250202X.ver06 - 17/05/2025 - Le informazioni, i dati tecnici e le caratteristiche riportate in questo documento sono soggette a modifiche senza preavviso. In caso di stampa o salvataggio locale, i dati potrebbero risultare non aggiornati.