EVO.LINE

SOLUZIONI LAVAGGIO

LINEA D2W | D2W 18 | D2W 23

Lavatrici a barriera esettica D2W 18/23 kg







Plus Linea D2W

IM.11
Computer touch screen 7" su lato infetto

Libreria con 15 cicli di lavaggio memorizzati

Connessione **Wi-Fi** a portale **IM.CONNECT** per controllo da remoto

Top, fronte, pannelli laterali, cesto e vasca in acciaio inox AISI 304

Stella reggi-cesto in acciaio inox AISI 304

Due porte separate lato infetto e lato sterile

Alto livello di riciclabilità materiali e componenti

Priva di fissaggio al pavimento

Scansione per altre info

OPTIONAL E ACCESSORI

- Kit allacciamento fino a 11 pompe peristaltiche per detersivo liquido
- Sistemi di dosaggio automatici detergenti da 1 a 6 pompe peristaltiche
- Kit 2 o 3 tubi di carico acqua in rete metallica da ¾ inch
- Valvola ingresso acqua dura
- Valvola vapore a bassa o alta pressione
- Seconda valvola di scarico per circuito di recupero acqua
- Touch screen display IM10 lato sterile visione tempo ciclo
- Kit profilo asettico - cornice macchine asettiche -

NOTA: Le immagini presenti in questo documento hanno valore puramente illustrativo. L'aspetto, le dotazioni e i dettagli del prodotto reale possono variare senza preavviso.

IMESA designing your clean

DATI TECNICI	D2W 18	D2W 23
• Capacità 1:9 - 1:10	20- 18 Kg (44 - 39,6 lb)	24 - 23 Kg (53 - 50,6 lb)
• Diametro cesto Ø	700 mm (27.5 inch.)	700 mm (27.5 inch.)
• Profondità cesto	470 mm (18.5 inch.)	560 mm (22.0 inch.)
• Volume cesto	180 lt	215 lt
• Diametro di carico	279 × 366 mm	279 × 366 mm
• Velocità di centrifuga	877 r.p.m.	877 r.p.m.
• Fattore G	300	300
• Intensità sonora	65 dB (A)	65 dB (A)
• Perdite al mantello	5 %	5 %
• Carico dinamico (frequenza)	10332 N (15 Hz)	8856 N (15 Hz)
• Consumo acqua fredda*	119 l (4.2 ft³)	152 l (5.3 ft³)
• Consumo acqua calda*	34 l (1.2 ft³)	44 l (1.5 ft³)
• Consumo acqua*	153 l (5.4 ft³)	196 l (6.9 ft³)
• Portata scarico	160 lt/min (5.6 ft³/min)	160 lt/min (5.6 ft³/min)
• Dimensioni macchina: LxPxH (100 mm = 3.93 inch.)	967×980×1570 mm	967×1070×1570 mm
• Peso netto	528,1 Kg (1164 lb)	540,3 Kg (1191.1 lb)
• Dimensioni imballo : LxPxH (100 mm = 3.93 inch.)	1150×1100×1700 mm	1150×1100×1700 mm
• Peso lordo	561,9 Kg (1238.7 lb)	574 Kg (1265.4 lb)
• Peso lordo gabbia in legno - cassa in legno	-	-
• Volume imballo	2,13 mc (75.2 ft³)	2,13 mc (75.2 ft³)
• Macchine imballate STD per container 20'	10 pz.	10 pz.
• Macchine imballate STD per container 40'	20 pz.	20 pz.

DATI PER TIPOLOGIA DI RISCALDAMENTO		
• Riscaldamento elettrico (macchine elettriche)	12 kW	15 kW
• Consumo* (macchine elettriche)	1,4 kWh	1,8 kWh
• Assorbimento elettrico (macchine elettriche)	14,5 kW	18 kW
• 3ph400V-480V(+N) / 3ph230V / 1ph230V (macchine elettriche)	22 / 38 / - A	27 / 47 / - A
• Consumo vapore* (macchine vapore)	1,2 Kg	1,8 Kg
• Consumo elettrico* (macchine hot-water)	0,8 kWh	0,9 kWh
• Assorbimento elettrico (macchine hot-water - vapore)	2,5 kW	3 kW
• 3ph400V-480V(+N) / 3ph230V / 1ph230V (macchine hot-water - vapore)	5 / 8 / - A	5 / 9 / - A

* Lavaggio "Cotone" 60° C - EN60456, tab. A2
** Le macchine sono complete di basamento di rialzo.
Pos. 1 - Acqua fredda 3/4'' - Press. 0,5 ÷ 10 bar
Pos. 2 - Acqua calda 3/4'' - Press. 0,5 ÷ 10 bar
Pos. 3 - Vapore diretto 3/4'' - Press. max 4,5 bar***
Pos. 4 - Scarico acqua Ø 50 mm (2 inch.)
Pos. 5 - Sfiato Ø 50 mm (2 inch.)
Pos. 6 - Alimentazione elettrica
Pos. 7 - Secondo scarico acqua (Optional)
Pos. 8 - Carico detersivi 3 scomparti
Pressione aria compressa max 6 bar - 0,6 MPa
NOTA: per la costruzione del muro di separazione, prevedere un gap tutto attorno alla macchina di 5cm. Il gap andrà coperto dai profili asettici (optional)

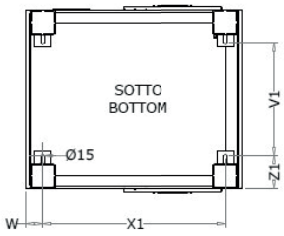

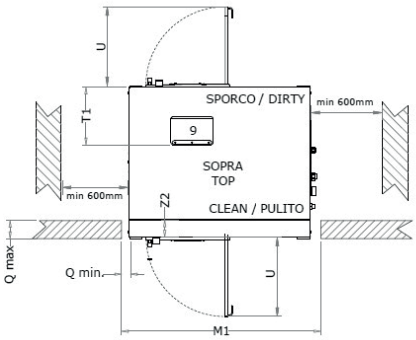

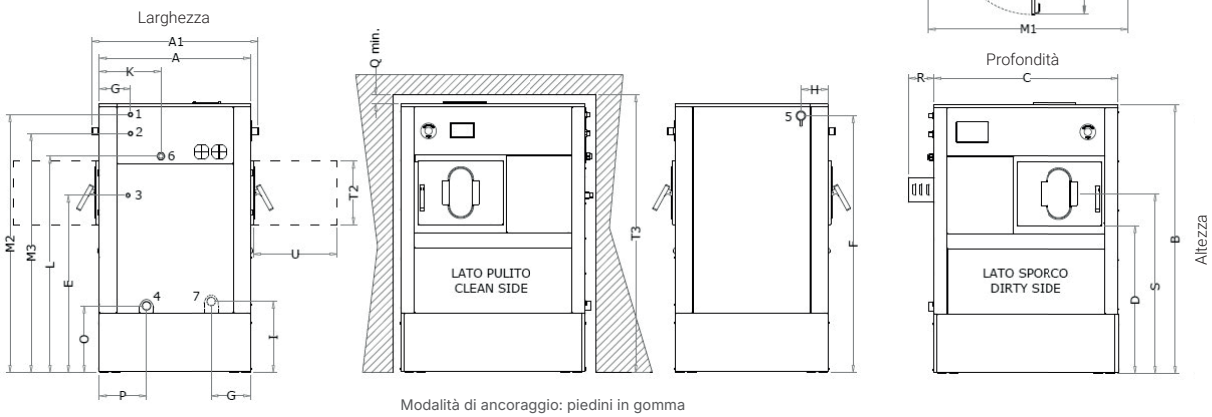

Modalità di ancoraggio: piedini in gomma

100 mm = 3.93 inch. - fattore di conversione 1 / 25,4

mm	A	A₁	B	C	D	E	F	G	H	I	J₂	K	L	M₁	M₂	M₃	O	P	Q_{min}	Q_{max}	R	S	T₁	T₂	T₃	U	V₁	W	X₁	Z₁	Z₂
D2W 18	880	967	1570	980	857	1026	1488	230	157	411	180	355	1253	1170	1494	1384	386	272	50	95	150	1042	339	367	1600	483	558	81	820	161	100
D2W 23	880	967	1570	1070	857	1026	1488	230	157	411	180	355	1253	1170	1494	1384	386	272	50	95	150	1042	339	367	1600	483	558	81	910	161	100

C200502X.06 - 08/06/2023 - Le informazioni, i dati tecnici e le caratteristiche riportate in questo documento sono soggette a modifiche senza preavviso. In caso di stampa o salvataggio locale, i dati potrebbero risultare non aggiornati.

EVO.LINE

SOLUZIONI LAVAGGIO

LINEA D2W | D2W 30 | D2W 55

Lavatrici a barriera esettica D2W 30/55 kg





LATO BIANCHERIA INFETTA



LATO BIANCHERIA STERILE

Plus Linea D2W

IM.11
Computer touch screen 7" su lato infetto

Libreria con 15 cicli di lavaggio memorizzati

Connessione **Wi-Fi** a portale **IM.CONNECT** per controllo da remoto

D2W 55: Sistema di pesatura biancheria **S-WEIGHING SYSTEM**

Top, fronte, pannelli laterali, cesto e vasca in acciaio inox AISI 304

Stella reggi-cesto in acciaio inox AISI 304

Due porte separate lato infetto e lato sterile

Alto livello di riciclabilità materiali e componenti

Fissaggio di sicurezza con tirafondi

Scansione per altre info

OPTIONAL E ACCESSORI

- Kit allacciamento fino a 11 pompe peristaltiche per detersivo liquido
- Sistemi di dosaggio automatici detergenti da 1 a 6 pompe peristaltiche
- Kit 2 o 3 tubi di carico acqua in rete metallica da ¾ inch
- Valvola ingresso acqua dura
- Valvola vapore a bassa o alta pressione
- Seconda valvola di scarico per circuito di recupero acqua
- Touch screen display IM10 lato sterile visione tempo ciclo
- Kit profilo asettico - cornice macchine asettiche -

NOTA: Le immagini presenti in questo documento hanno valore puramente illustrativo. L'aspetto, le dotazioni e i dettagli del prodotto reale possono variare senza preavviso.

IMESA designing your clean

DATI TECNICI

	D2W 30
• Capacità 1:9 - 1:10	33 - 30 Kg (72,8 - 66.1 lb)
• Diametro cesto Ø	880 mm (34.6 inch.)
• Profondità cesto	523 mm (20.6 inch.)
• Volume cesto	318 lt
• Diametro di carico	380 × 400 mm (14.9 × 15.7 inch.)
• Velocità di centrifuga	840 r.p.m.
• Fattore G	347
• Intensità sonora	65 dB (A)
• Perdite al mantello	6 %
• Carico dinamico (frequenza)	20474 N (13,4 Hz)
• Consumo acqua fredda*	225 l (7.9 ft³)
• Consumo acqua calda*	60 l (2.1 ft³)
• Consumo acqua*	285 l (10 ft³)
• Portata scarico	200 lt/min (7 ft³/min)
• Dimensioni macchina: LxPxH (100 mm = 3.93 inch.)	1258×1373×1968 mm
• Peso netto	1047,1 Kg (2308.4 lb)
• Dimensioni imballo : LxPxH (100 mm = 3.93 inch.)	1380×1300×2100 mm
• Peso lordo	1084 Kg (2389.8 lb)
• Peso lordo gabbia in legno - cassa in legno	-
• Volume imballo	3,76 mc (131.7 ft³)
• Macchine imballate STD per container 20'	4 pz.
• Macchine imballate STD per container 40'	9 pz.

DATI PER TIPOLOGIA DI RISCALDAMENTO

• Riscaldamento elettrico (macchine elettriche)	24 kW
• Consumo* (macchine elettriche)	3,8 kWh
• Assorbimento elettrico (macchine elettriche)	29 kW
• 3ph400V-480V(+N) / 3ph230V / 1ph230V (macchine elettriche)	46 / 79 / - A
• Consumo vapore* (macchine vapore)	3 Kg
• Consumo elettrico* (macchine hot-water)	2,5 kWh
• Assorbimento elettrico (macchine hot-water - vapore)	6 kW
• 3ph400V-480V(+N) / 3ph230V / 1ph230V (macchine hot-water - vapore)	11 / 19 / - A

* Lavaggio "Cotone" 60° C - EN60456, tab. A2
Pos. 1 - Acqua fredda 1'' - Press. 0,5 ÷ 10 bar
Pos. 2 - Acqua calda 1'' - Press. 0,5 ÷ 10 bar
Pos. 3 - Vapore diretto 3/4'' - Press. max 4,5 bar***
Pos. 4 - Scarico acqua Ø 80 mm (3 inch.)
Pos. 5 - Sfiato Ø 80 mm (3 inch.) (nel top)
Pos. 6 - Alimentazione elettrica
Pos. 7 - Secondo scarico acqua (Optional)
Pos. 9 - Carico detersivi 4 scomparti

** Optional disponibile 9,5 bar (min 1 bar)

NOTA: per la costruzione del muro di separazione, prevedere un gap tutto attorno alla macchina di 5cm. Il gap andrà coperto dai profili asettici (optional)

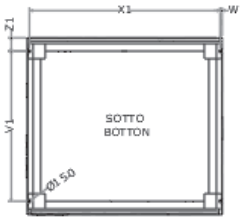

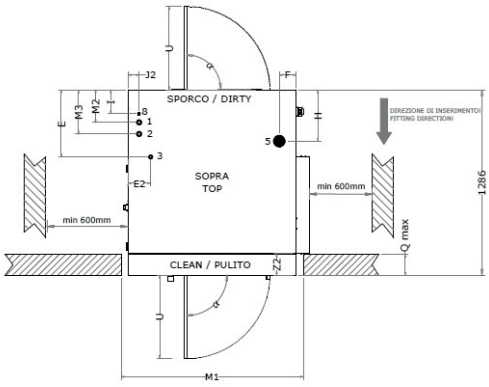

Profondità

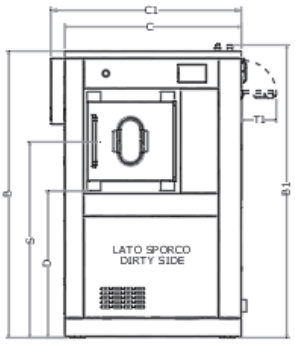

Larghezza

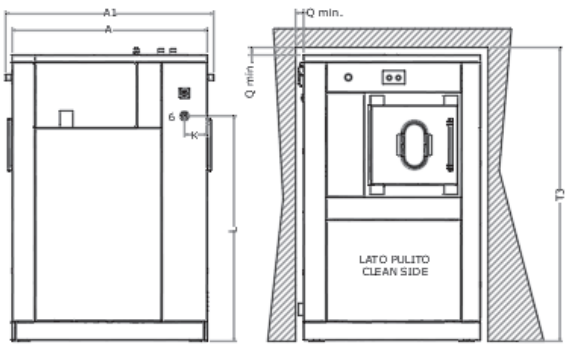

Altezza

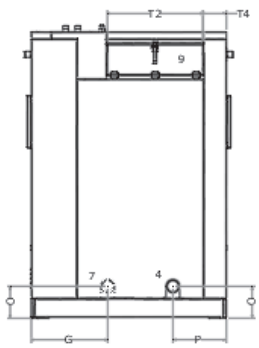

Modalità di ancoraggio: necessita di Fischer (non inclusi)

100 mm = 3.93 inch. - fattore di conversione 1 / 25,4

mm	A	A₁	B	B₁	C	C₁	D	E	E₂	F	G	H	K	L	M₁	M₂	M₃	O	P	Q_{min}	Q_{max}	S	T₁	T₂	T₃	T₄	U	V₁	W	X₁	Z₁	Z₂	Q_{max}
D2W 30	1286	1373	1887	1968	1166	1258	965	467	156	117	504	356	150	1485	1266	226	306	210	353	50	145	1290	233	630	1940	155	155	990	13	1260	88	150	115°

C210901X.02 - 14/03/2025 - Le informazioni, i dati tecnici e le caratteristiche riportate in questo documento sono soggette a modifiche senza preavviso. In caso di stampa o salvataggio locale, i dati potrebbero risultare non aggiornati.

IMESA S.p.A. Via degli Olmi, 22 - 31040 Cessalto (Treviso) Italy

DATI TECNICI

	D2W 55
• Capacità 1:9 - 1:10	63 - 55 Kg (139 - 121 lb)
• Diametro cesto Ø	977 mm (38.4 inch.)
• Profondità cesto	753 mm (29.6 inch.)
• Volume cesto	565 lt
• Diametro di carico	400 × 560 mm (15.7 × 22 inch.)
• Velocità di centrifuga	802 r.p.m.
• Fattore G	350
• Intensità sonora	70 dB (A)
• Perdite al mantello	5 %
• Carico dinamico (frequenza)	17228 N (13,4 Hz)
• Consumo acqua fredda*	605 l (21,3 ft³)
• Consumo acqua calda*	110 l (3.8 ft³)
• Consumo acqua*	715 l (25,2 ft³)
• Portata scarico	200 lt/min (7 ft³/min)
• Dimensioni macchina: LxPxH (100 mm = 3.93 inch.)	1627×1625×1908 mm
• Peso netto	1825,9 Kg (4025.4 lb)
• Dimensioni imballo : LxPxH (100 mm = 3.93 inch.)	1660×1700×2120 mm
• Peso lordo	1884 Kg (4153.5 lb)
• Peso lordo gabbia in legno - cassa in legno	-
• Volume imballo	5,55 mc (196 ft³)
• Macchine imballate STD per container 20'	3 pz.
• Macchine imballate STD per container 40'	7 pz.

DATI PER TIPOLOGIA DI RISCALDAMENTO

• Riscaldamento elettrico (macchine elettriche)	30 kW
• Consumo* (macchine elettriche)	6,2 kWh
• Assorbimento elettrico (macchine elettriche)	38 kW
• 3ph400V-480V(+N) / 3ph230V / 1ph230V (macchine elettriche)	60 / 103 / - A
• Consumo vapore* (macchine vapore)	6 Kg
• Consumo elettrico* (macchine hot-water)	6,2 kWh
• Assorbimento elettrico (macchine hot-water - vapore)	9 kW
• 3ph400V-480V(+N) / 3ph230V / 1ph230V (macchine hot-water - vapore)	16 / 28 / - A

* Lavaggio "Cotone" 60° C - EN60456, tab. A2
Pos. 1 - Acqua fredda 1 ½'' - Press. 0,5 ÷ 10 bar
Pos. 2 - Acqua calda 1 ½'' - Press. 0,5 ÷ 10 bar
Pos. 3 - Vapore diretto 3/4'' - Press. max 4,5 bar***
Pos. 4 - Scarico acqua Ø 80 mm (3 inch.)
Pos. 5 - Sfiato Ø 80 mm (3 inch.) (nel top)
Pos. 6 - Alimentazione elettrica
Pos. 7 - Secondo scarico acqua (Optional)
Pos. 9 - Carico detersivi 4 scomparti

** Optional disponibile 9,5 bar (min 1 bar)

NOTA: per la costruzione del muro di separazione, prevedere un gap tutto attorno alla macchina di 5cm. Il gap andrà coperto dai profili asettici (optional)

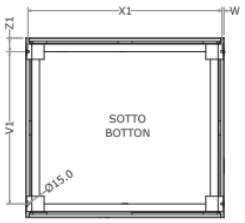

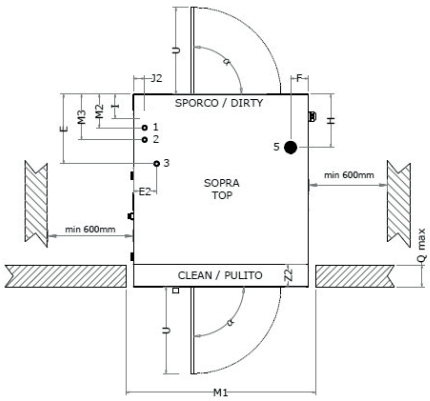

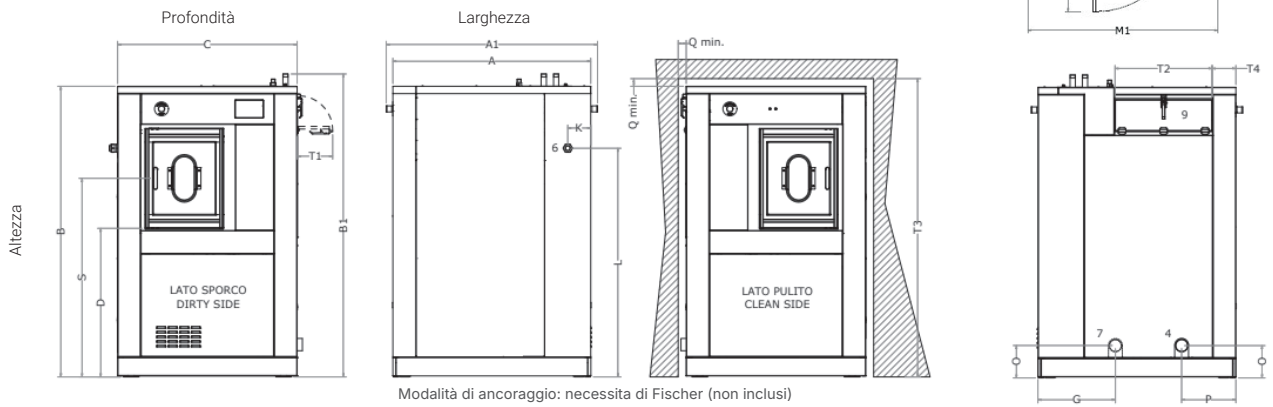

Modalità di ancoraggio: necessita di Fischer (non inclusi)

100 mm = 3.93 inch. - fattore di conversione 1 / 25,4

mm	A	A_1	B	B_1	C	D	E	E_2	F	G	H	K	L	M_1	M_2	M_3	O	P	Q_{min}	Q_{max}	S	T_1	T_2	T_3	T_4	U	V_1	W	X_1	Z_1	Z_2	α_{max}
D2W 55	1540	1627	1867	1908	1625	868	655	155	1198	480	1005	150	1270	1725	294	414	240	480	50	195	1184	233	630	1920	205	500	1445	13	1510	88	200	115°

C210901X.02 - 14/03/2025 - Le informazioni, i dati tecnici e le caratteristiche riportate in questo documento sono soggette a modifiche senza preavviso. In caso di stampa o salvataggio locale, i dati potrebbero risultare non aggiornati.